LINIA PAKOWANIA AUTOMATYCZNEGO LPA10

W zestawie osadzony na jednej ramie **tunel obkurczający** z **maszyną owijającą w tuleję** z taśmy folii termokurczliwej. Zgrzewanie w osi pakietu. **Maszyna przystosowana jest do pracy produkującej wyroby w kształcie rulonu. Po dostarczeniu rulonów pod zgarniacz, cały proces pakowania odbywa się automatycznie. Proces ten zarządzany jest sterownikiem mikroprocesorowym. Wydajność 12 cykli/min./ opcja 25**

3 lata GWARANCJI !!

Modułowa konstrukcja pozwala na konfigurację modelu do indywidualnych potrzeb Inwestora. Bez względu na to, jaką maszynę wybierzemy możemy być pewni, że jest to bardzo dobry wyrób gwarantujący najlepszą jakość i niski koszt pakowania, prostą i bezpieczną obsługę oraz, że jest ekstremalnie niezawodna.

Model LPA10 już w wersji standardowej posiada bogate, niezawodne i funkcjonalne wyposażenie:

1. **Sterownik mikroprocesorowy,** **który zapewnia Operatorowi wygodne nastawianie parametrów roboczych maszyny oraz monitorowanie komunikatów z realizacji procesów produkcyjnych oraz komunikatów awaryjnych i serwisowych.** Między innymi: kalendarz i zegar czasu rzeczywistego, ilość przepracowanych godzin, sygnalizowanie terminu przeglądów maszyny, licznik wykonanych cykli, uzyskiwana wydajność pakowania, zapamiętywanie pięciu zestawów ustawień roboczych, sygnalizacja zaniku fazy i wiele innych.

2. **Moduł obkurczający TP** z nagrzewnicą górną, stolikiem odbiorczym rolkowym i płytą z rolkami na wejściu do tunelu. Wyposażony: w wydajną nagrzewnicę z wymuszonym nadmuchem gorącego powietrza z systemem kierownic, która gwarantuje równomierne obkurczanie każdego rodzaju pakietów oraz niskie zużycie energii, funkcje schładzania komory, oraz transporter wyk z taśmy siatkowej.

3. **Moduł owijający PAmo03** w zestawie: Statyw, zespoły zmotoryzowanego wydawania folii góra i dół, stałocieplny zespół zgrzewający 2+1 w **osi pakietu** z systemem wykrywania przeszkody pod zgrzewadłem i chłodzeniem zgrzewu, docisk pakietu.
4. **Moduł formowania pakietu PAmf01** Płyta pochyła z pneumatycznym **zgarniaczem.** Krążki nakładane ręcznie.
5. **Niezawodna pneumatyka oraz osprzęt elektryczny renomowanych firm.**
6. **Lakier proszkowy** Popiel-platyna RAL 7035;

Maszyny są produkowane z najlepszych materiałów z użyciem najnowszych technologii przyjaznych dla środowiska. Spełniają oczekiwania najbardziej wymagających Użytkowników oraz wymagania bezpieczeństwa norm PN i EN oraz przepisy Dyrektywy Maszynowej 98/37/EC. Deklaracja Zgodności CE.

TERMOPAC
TERMOPAC jest znakiem towarowym firmy FILMAT

www.termopac.eu
e-mail: kontakt@fil-mat.com
tel. +48 / 34 35 91 580
tel. +48 / 34 35 90 570 - 571
fax +48 / 34 34 30 181

FILMAT Grzegorz Siewiera
ul. Chłopska 7, 46-320 Praszka
NIP: 576-101-14-68, Regon: 160363448
Nr konta ING: 77 1050 1171 1000 0090 7678 0171
SWIFT: INGBPLPW

Dane techniczne

	Typowymiar modelu *szer. × dł. × wys. komory obkurczającej [cm]*		**LPA10** **200x120x35**	**LPA10** **60x100x38**
1	*Pakiet max Szer. × dł. × wys. [cm]*		160x fi 25	35x fi 29
2	*Folia wym. [mm]*	*max śred. rolki zew./ wew. rury*	300/76	300/76
3		*max grubość × szer.*	0,08×1800	0,08×1800
4	*Stałocieplny zespół zgrzewający pośrodku pakietu 2+1*		tak	Nie (impulsowy)
5	*Wydajność do [taktów/min]* standard / zamówienie		12 / 25	12 / 25
6	*Prędkość transportera tunelu - stała / regulowana [m/min]*		3,4 / 1,7 ÷ 5,4	
7	*Zasilanie elektryczne*		3×400/230V ±10% 50/60Hz z zabezpieczeniem	
8	*Pobór prądu max [A]*		47	25
9	*Moc [kW]*	*zainstalowana / średni pobór*	40 / 8	15/6
10	*Temperatura obkurczania*	*zalecana/ dopuszczalna*	140÷180°C/250°C	
11	*Sprężone powietrze [Mpa] / zapotrzebowanie [m³/h]*		0,7/3	0,7/3
12	*Wymiary gabarytowe szer.×dł.×wys. [cm]*		258x421x165	128x321x195
13	*Wysokość robocza od podłoża. [cm]*		85 +5	85 +5
14	*Masa [kg]*		450	280
Emitowany poziom hałasu równoważny A w dB			75	

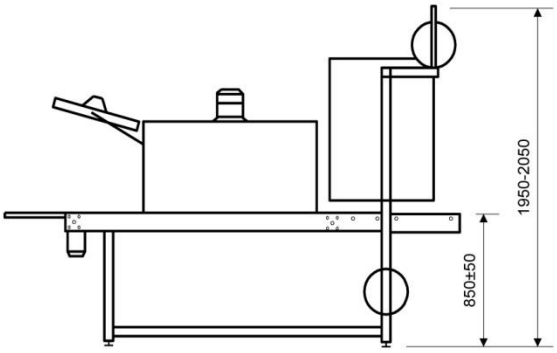

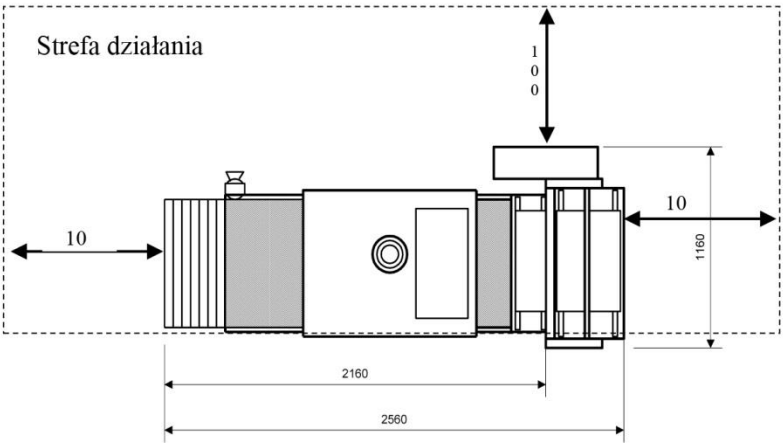

Dodatkowe wyposażenie – odpłatne

		EURO	*ZŁ*
1.	Dłuższy stolik odbiorczy z tunelu	-	
2.	Transporter tunelu wykonany z siatki nierdzewnej	-	
3.	Wykonanie ze stali kwasoodpornej	-	
4.	Inny lakier – lakierowanie jednokolorowe – struktura	-	
5.	Inne dodatkowe wyposażenie	-	
6.	Komplet naprawczy podstawowy / na 1÷2 lata eksploatacji / na 3÷4 lata eksploatacji	-	
7.	Koszty opakowania: paleta z owinięciem w folię Strech o wymiarach / skrzynia o wymiarach	-	

TERMOPAC
TERMOPAC jest znakiem towarowym firmy FILMAT

www.termopac.eu
e-mail: kontakt@fil-mat.com
tel. +48 / 34 35 91 580
tel. +48 / 34 35 90 570 - 571
fax +48 / 34 34 30 181

FILMAT Grzegorz Siewiera
ul. Chłopska 7, 46-320 Praszka
NIP: 576-101-14-68, Regon: 160363448

Nr konta ING: 77 1050 1171 1000 0090 7678 0171
SWIFT: INGBPLPW